Copying of this document and giving it to others, and the use or communication of the contents thereof, are forbidden without express authority. All rights reserved.

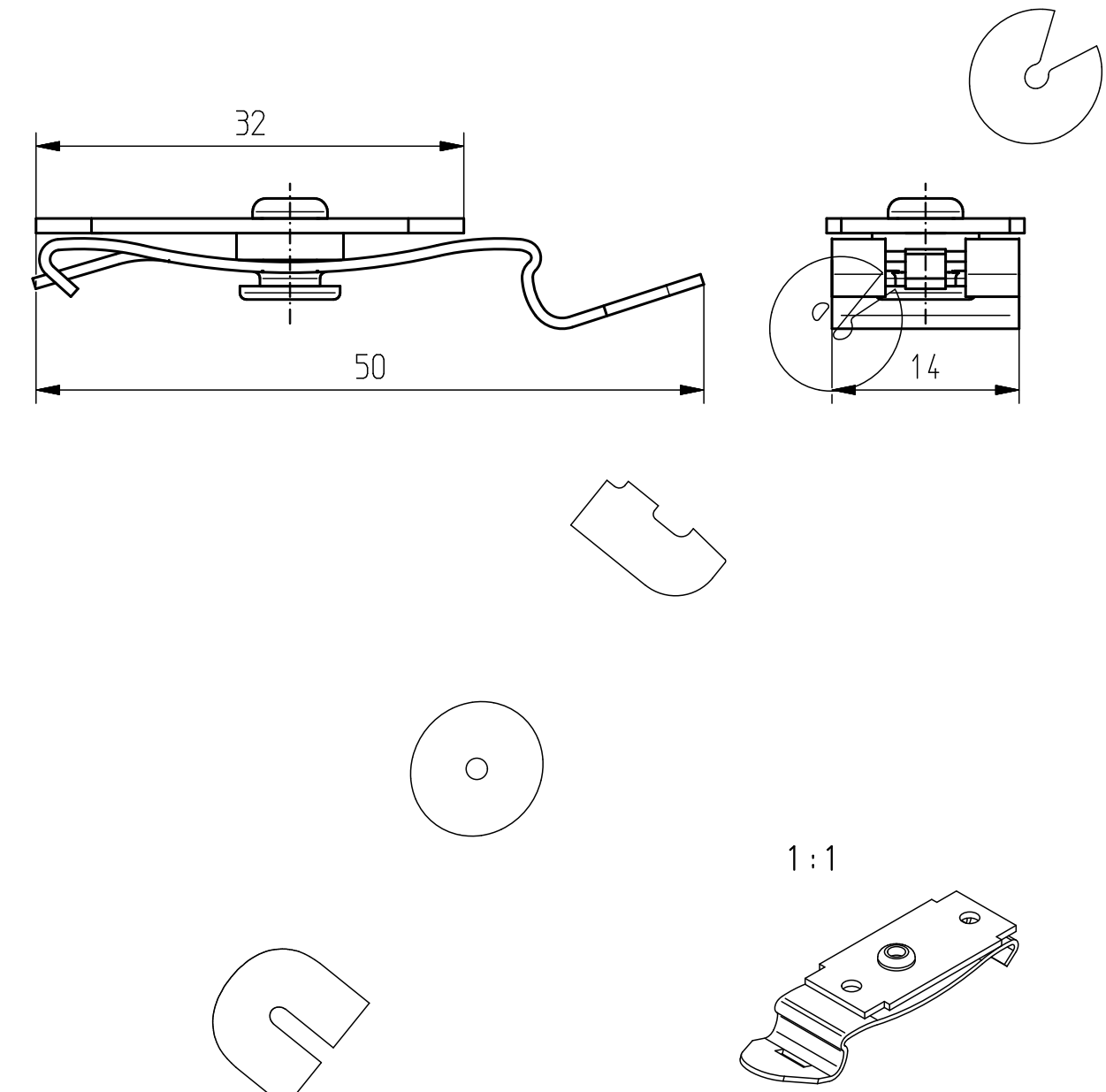

Blindplatte:	Zinkdruckguss	Blind plate:	die-cast zinc
Metallrastclip:	Stahl, vernickelt	Metal snap-on hook:	steel, nickel plated
Distanzhülsen:	Messing, vernickelt	Spacer sleeve:	brass, nickel plated
Niete:	Aluminium	Rivet:	aluminium

für Tragschiene 35mm nach EN 50022

Rail-mountable on DIN-Rail (EN 50022 35mm)

Weitergabe und Vervielfältigung dieser Unterlage, sowie Verwertung und Mitteilung ihres Inhalts nicht gestattet, soweit nicht ausdrücklich zugestanden. Alle Rechte vorbehalten

Ausg. Issue	Änderung Modification	Datum Date	Name Name
e	Layout; RC2	10.02.22	SMU

Maße in mm
Dimensions in millimeters

Zul. Abw. f. Maße ohne Toleranzang.
General tolerances
DIN ISO 2768-1 m

Ursprung
Origin
made in Germany

2002	Datum Date	Name Name
Bearb. Drawn	15.10.	Kü.
Gepr. Checked	10.02.22	GJC
Freig. Approved	11.02.22	GJC

Inotec® electronics
www.inotec-electronics.com

Maßstab Scale: ca. 2:1 (1:1)
Oberfläche Surface:
Werkstoff Material: RoHS-konform / RoHS compliant

Benennung/Designation
Blindplatte für 9-pol. M11
Metallrastclip für Hutschiene
Blind plate for M11 9-way
metal clip for top hat rail

Sachnummer/Part-No.: DGA09BP-RC2

Blatt Sheet 1 von of 1

Dateiname Filename: DGA09BP-RC2-e.PRT